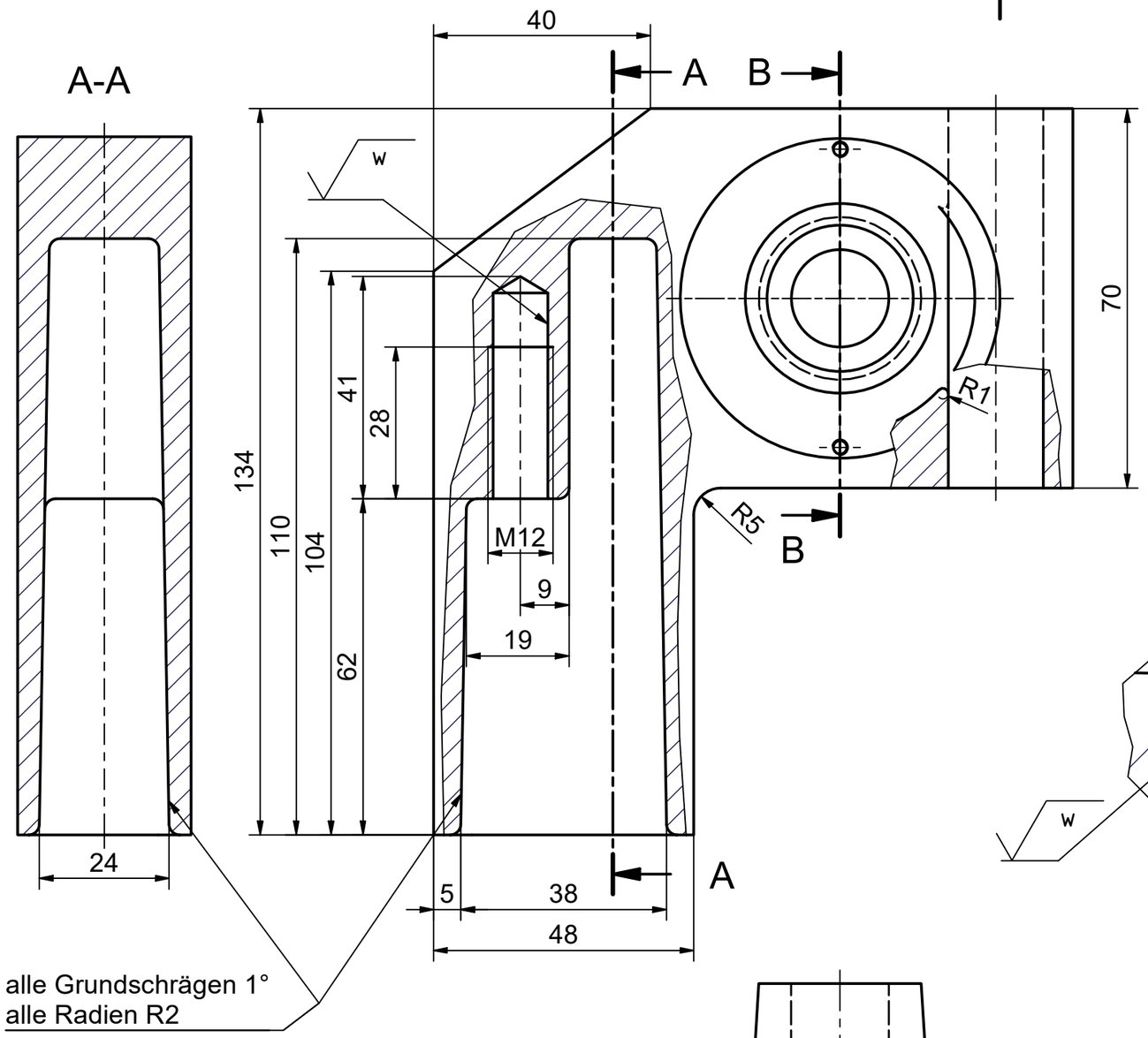

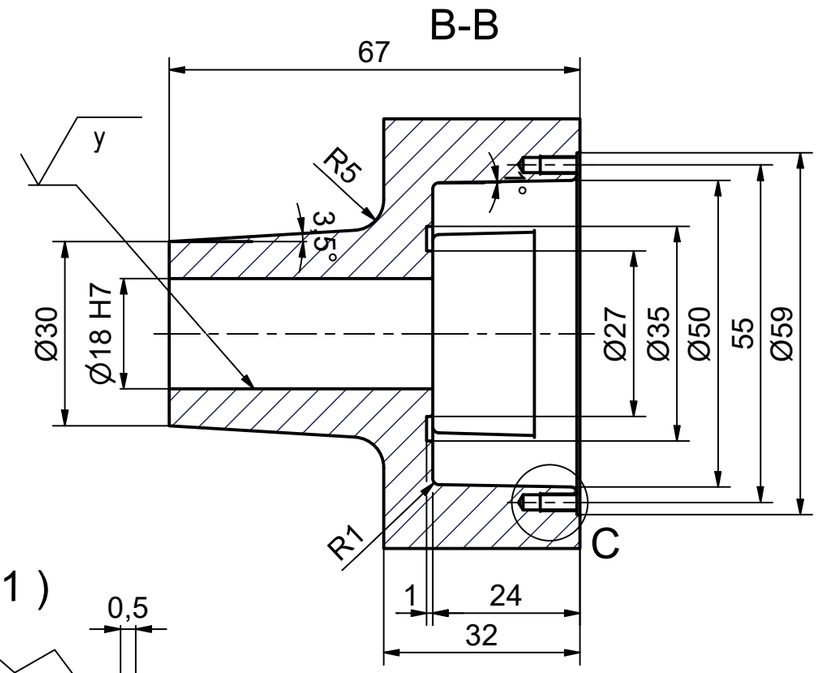

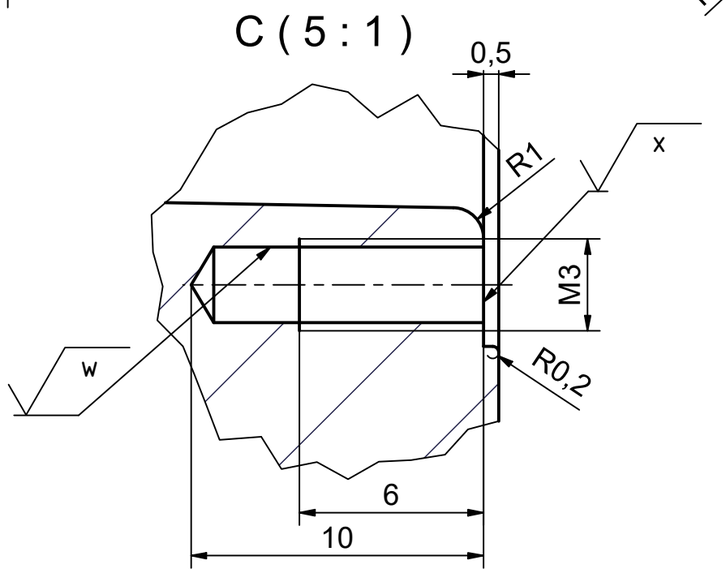

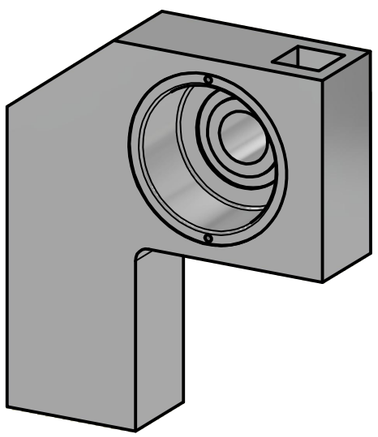

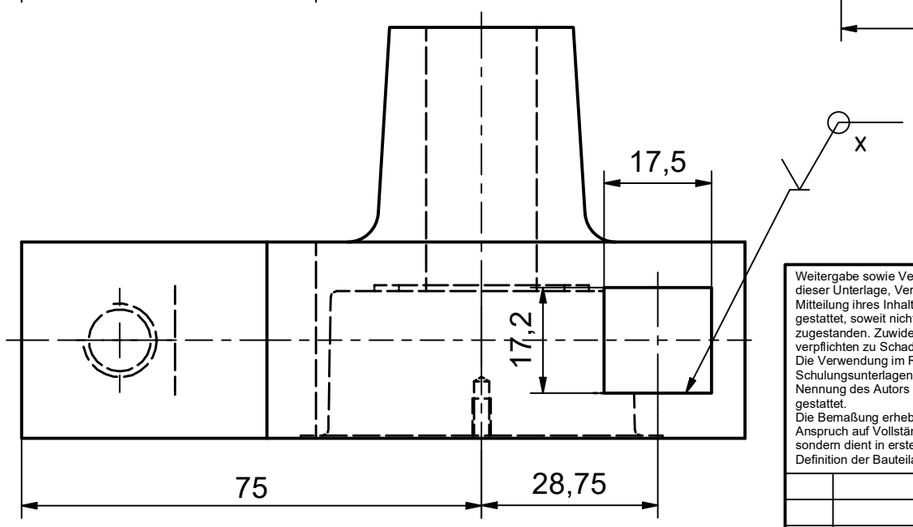

✓	Rz 63
✓ (w)	Rz 16
✓ (x)	Rz 4
✓ (y)	

+0,5 -0,5

Gussoberfläche
außen: poliert
innen: geputzt

Weitergabe sowie Vervielfältigung dieser Unterlage, Verwertung und Mitteilung ihres Inhalts sind nicht gestattet, soweit nicht ausdrücklich zugestanden. Zuwiderhandlungen verpflichten zu Schadensersatz. Die Verwendung im Rahmen von Schulungsunterlagen unter Nennung des Autors sind gestattet.
Die Bemaßung erhebt keinen Anspruch auf Vollständigkeit sondern dient in erster Linie zur Definition der Bauteilabmaße.

Tolerierung	Allgemein Toleranz	Oberflächen	Maßstab 1:1	Werkstoff: Aluminium	Gewicht: 0,596 kg
DIN EN ISO 8015	ISO 2768 mk	DIN EN ISO 1302			

	Datum	Name
gez.	01.03.2021	
gepr.		

Fachhochschule Münster
Fachbereich Physikalische Technik

bbs Berufsbildende Schulen Osnabrück Brinkstraße

Getriebegehäuse

Zeichnungsnummer: E-1130

5/27

A3